Sartname No		Değ. No	Yapılan Değişiklik Notu	Tarih	İmza
Kalıp No		579		21.04.2003	
Yüzey	Krom Kaplama	734	3 no"lu parça ilave edildi.	28.04.2004	
Isıl İşlem, Sertlik					
Boya					
Renk					

1 Kilit

2 Tahdit Parçası (St 37-2 / 1.5x26x48) TS 1517'e göre Fe/Za (12µ) Çinko Kaplanacak.

3 Tırtıllı Rondela (X12 Cr Ni 17 7 / A23 / DIN 6798)

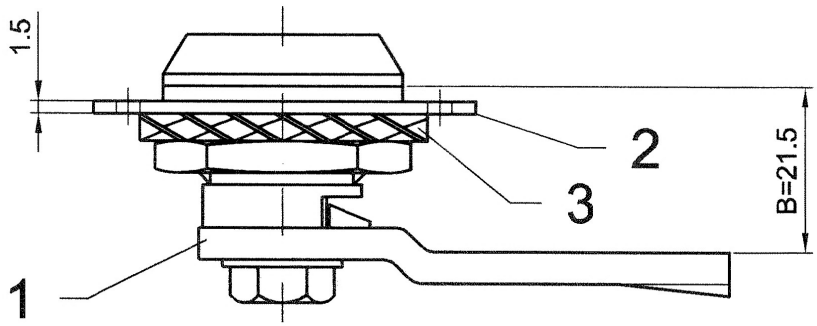

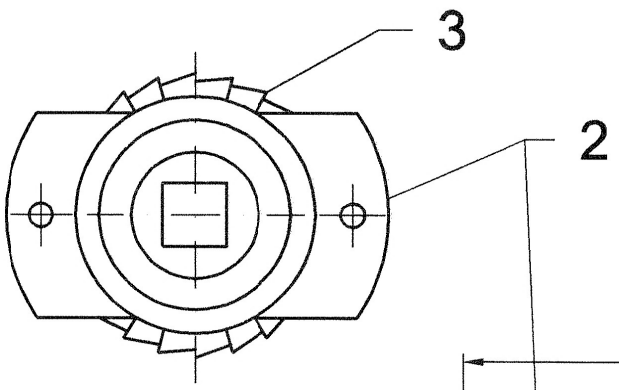

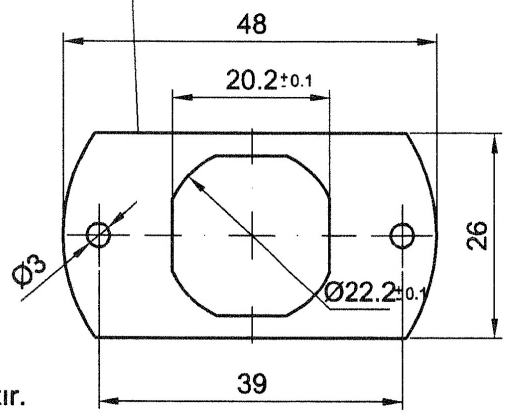

KİLİT ÖZELLİKLERİ

1-Diş boyu minimum H=12÷16mm arasında olacak.
2-Kilit dili yüksekliği B=21.5mm olacak.
3-Kilit komple olarak krom kaplanacak.
4-Kilit mili dört köşe olacaktır.

NOT: 2"numaralı tahdit plakası kompozit malzemelerde kullanılacaktır.
3"numaralı tırtıllı rondela ahşap malzemelerde kullanılacaktır.

	Dört Köşe Kilit (Yaylı)					Mesan 060-28/V
Adet	Parça Adı	Parça No	Malzeme	Ölçü	Ağırlık (Kg)	Norm-Tasnif Resim No

PULMAN VAGON	DIN 1302	İNCE ☐ N4, N6	ORTA ☒ N7, N9	KABA ☐ N10, N12	DIN 7168	İNCE ☐	ORTA ☒	KABA ☐	SAYFA NO	
									TOPLAM SAYFA	

			Onay
TASARIM ŞB MD	V.TUNÇBİLEK		
İŞE BAKAN	T.TURAN		
ÇİZEN	C.ÖZDEMİR		
KONTROL	V.TUNÇBİLEK		
ONAY TARİHİ	19 . 11 . 2008		

TÜVASAŞ

Türkiye Vagon Sanayii A.Ş.

ÖLÇEK	Dört Köşe Kilit (Yaylı)	60.V.21.140
1:1		Parça Listesi No / Sağ : / Sol :

VG. TİPİ